VOLTÍMETRO Y OHMETRO BASADO EN MICROCONTROLADOR

(ÁLVARO GÓMEZ SÁNCHEZ)
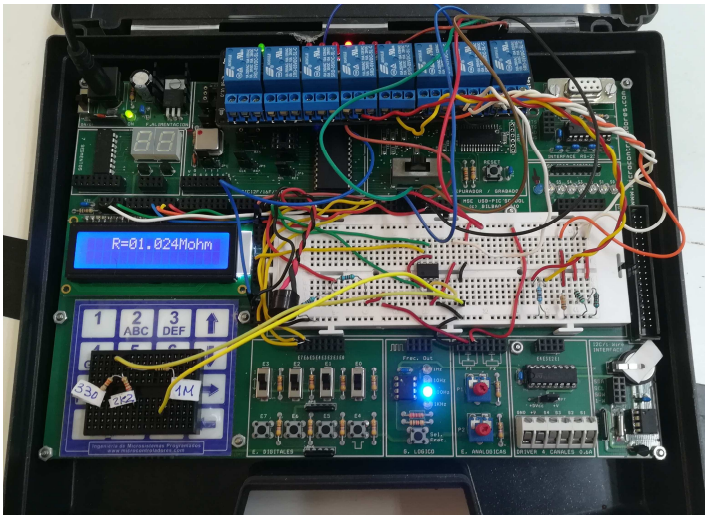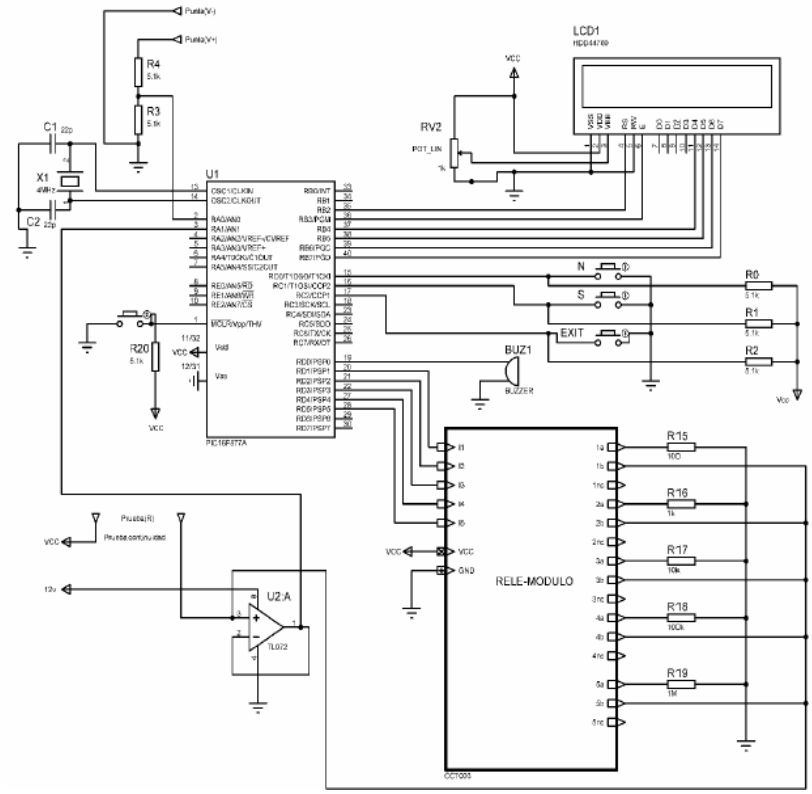
A partir de un microcontrolador 16F877A se ha implementado un voltímetro que mide en el rango 0-5V con una resolución de ±0,01V. Así mismo también puede medir el valor de una resistencia en el rango de 22Ω a 1MΩ, siendo su modo de funcionamiento totalmente automático, es decir, no hay que seleccionar ninguna escala de medida. Finalmente, también tiene la opción de detectar continuidad de forma sonora.